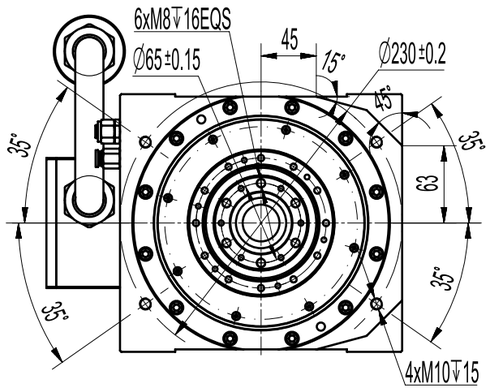

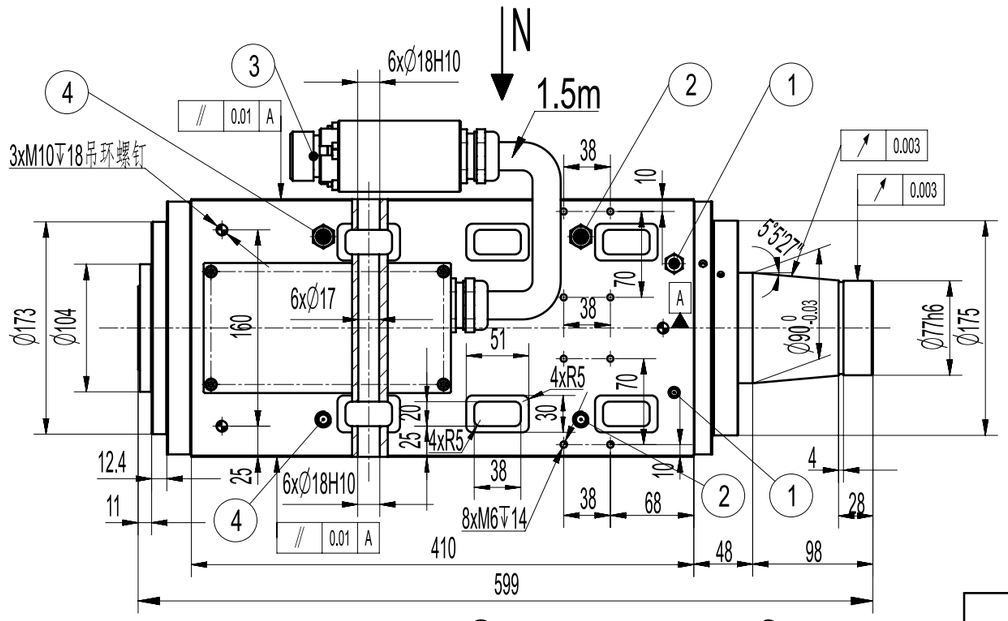

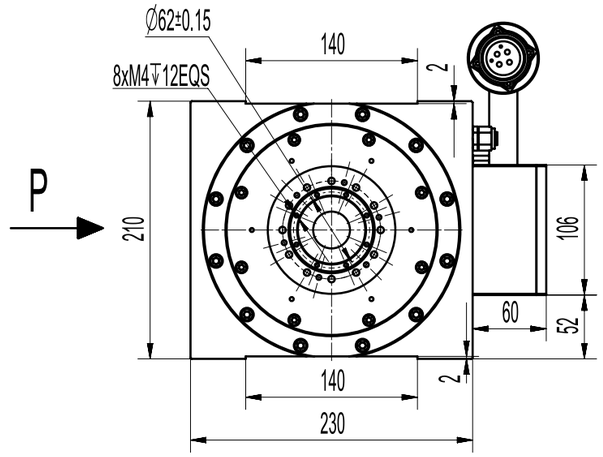

VIEW N

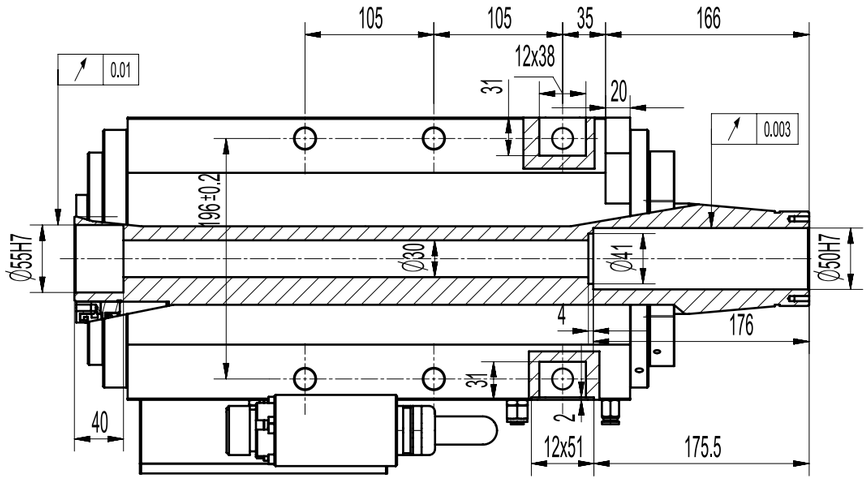

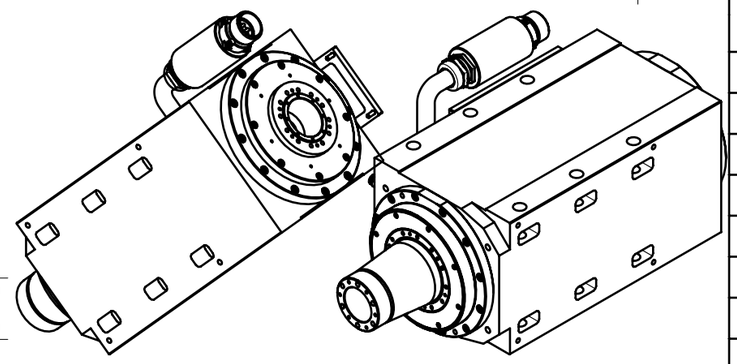

主轴规格

转速	1860	3000	5000	r/min
功率	14	14	14	kW
扭矩	72	45	27	Nm
频率	124	200	333.3	Hz
电压	240	280	380	V
电流	53	38	29	A
电机类型	异步电机		润滑	油脂
主轴冷却	水冷，流量8L/min@25℃			

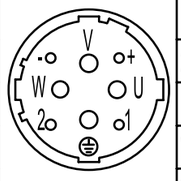

动力接头针脚定义			
1	PT1000(电机)	+	PT100(轴承)
2	PT1000(电机)	-	PT100(轴承)
U	相U	⏚	GND
V	相V		
W	相W		

编号说明

编号	功能	连接规格	描述
1	气密封	G1/8	配管接头，管径6X4,1bar
2	水冷进口	G1/4	配管接头，管径10X8
3	电源接头	M40	接插件，定义
4	水冷出口	G1/4	配管接头，管径10X8

VIEW P

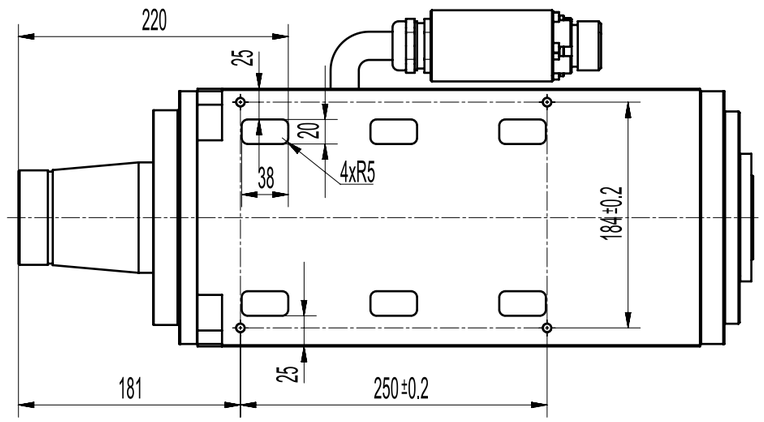

CAP IS INCLUDED IN DELIVERRY!!!

未注尺寸公差			00	主轴外形图		1			
注：孔取(+)，轴取(-)			件号	名称		数量	材料	硬度	备注
尺寸/mm						洛阳速锋主轴科技有限公司		170MD05G14B	
大于	至	公差							
-	6	±0.05							
6	30	±0.10							
30	120	±0.15				设计		比例	重量
120	250	±0.25				校对		1:5	
250	500	±0.35				标准化审核			
500	1000	±0.45				工艺会签			
1000	1600	±0.55				审核			
1600	2000	±0.65	更改号	签字	日期	批准			

A3